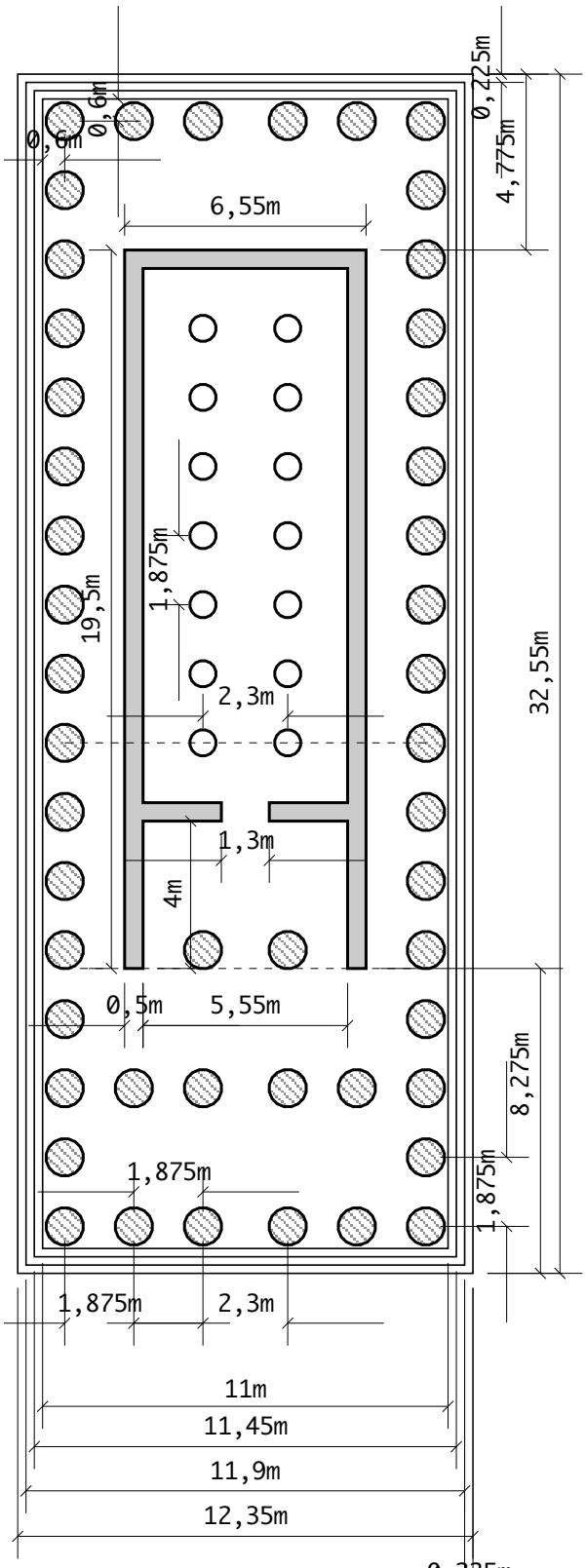
0,6m
0,6m
0,225m
4,775m
6,55m
1,875m
19,5m
2,3m
32,55m
1,3m
4m
0,5m
5,55m
8,275m
1,875m
1,875m
1,875m
2,3m
11m
11,45m
11,9m
12,35m

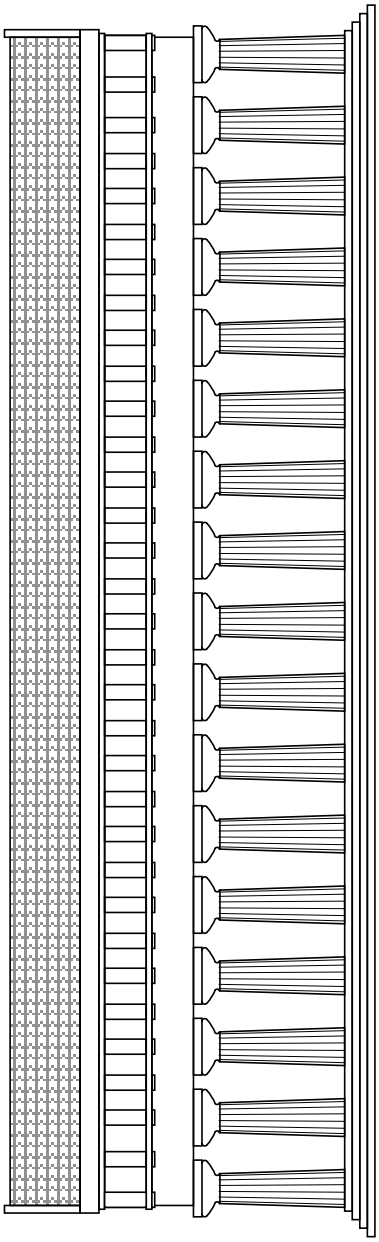

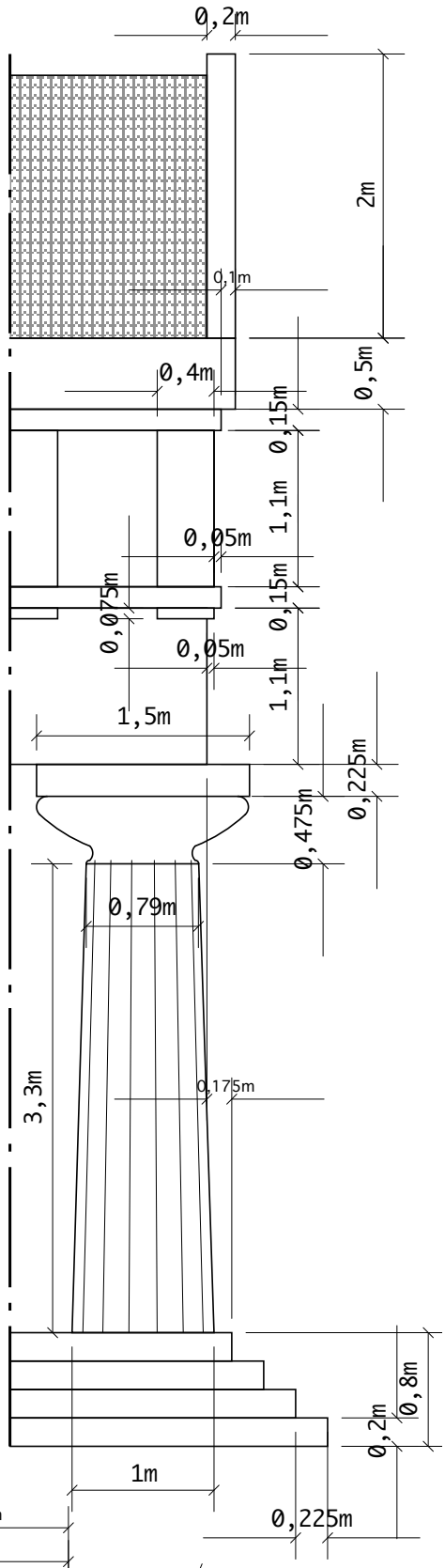
0,2m
2m
0,1m
0,4m
0,5m
0,15m
1,1m
0,05m
0,15m
0,075m
0,05m
1,1m
1,5m
0,225m
0,475m
0,79m
3,3m
0,175m
0,8m
0,2m
1m
0,225m

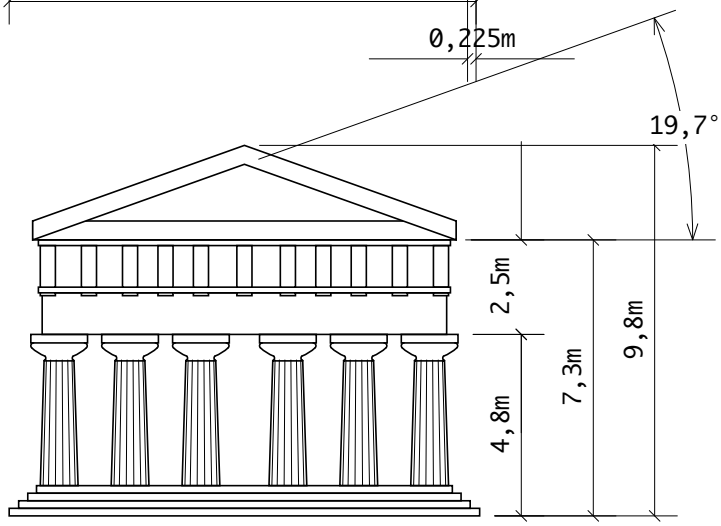
0,225m
19,7°
2,5m
9,8m
7,3m
4,8m

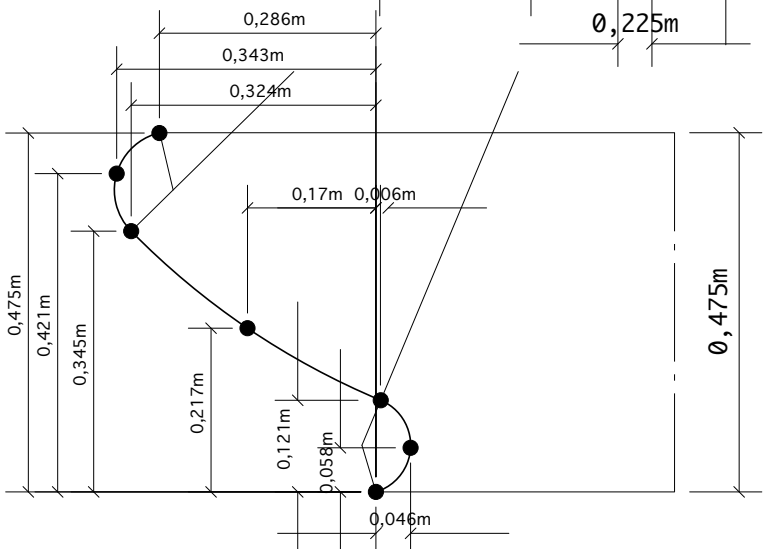
0,286m
0,343m
0,324m
0,17m
0,006m
0,475m
0,421m
0,345m
0,217m
0,121m
0,058m
0,046m
0,475m